360° Table

design Konstantin Grcic, 2010

MAGIS

Magis Spa
Via Triestina - Accesso E
Z.I. Ponte Tezze
30020 Torre di Mosto (VE) Italy

Ph +39 0421 319600

info@magisdesign.com
www.magisdesign.com

MAGIS
MADE IN ITALY

(ES)

FICHA PRODUCTO

MANTENIMIENTO
Se aconseja usar un paño suave, seco o embebido en agua. También se pueden usar detergentes líquidos neutros diluidos en agua. No se aconseja el uso de esponjas abrasivas ya que podrían rayar el producto. Tampoco se aconseja utilizar productos ácidos, disolventes o que contengan amoníaco. Se aconseja limpiar los tableros de MDF inmediatamente: dejar que la suciedad se seque puede aumentar significativamente el riesgo de estrías, manchas y daños a las superficies. Tener especial cuidado a las sustancias muy coloreadas (café, refrescos de cola, jugo de tomate, vino, vinagre, tinta...), un mantenimiento periódico y correcto mantiene el aspecto original y prolonga la duración.

DISPOSICIÓN DE LEY
Esta ficha producto obtempera a la disposición de ley 206/2005 (Codigo del Consumo) y al decreto ministerial de ejecución al artículo 10. Obtempera también a la circular del 3 agosto 2004 n.1 "Indicaciones por la compilación y la distribución de la ficha identificativa de los productos en madera y del sector madera-decoración de interiores". Constituye una parte integrante del producto y debe llegar al cliente final.

MAGIS DECLINA TODA RESPONSABILIDAD POR LOS DAÑOS CAUSADOS A COSAS O A PERSONAS POR UN USO NO DEBIDO DEL PRODUCTO.

ADVERTENCIA
Evitar el uso impropio del material. No apoyar objetos de alta temperatura, subir sobre el producto de pie o usarlo como escalera. Al final de su vida útil, entregar el artículo a las empresas especializadas en la gestión de residuos.

Gracias por elegir un producto Magis.
La marca Magis se estampa en todos los productos de la coleccion y garantiza su originalidad.

(EN)

PRODUCT INFORMATION

PRODUCT CARE
We recommend using a soft rag, either dry or wet. When needed, use pH-balanced soap diluted in water. Do not use abrasive sponges as they may leave scratches. Avoid using acidic products, solvents and products containing ammonia. We recommend cleaning the MDF tops as soon as possible, as giving dirt time to dry can noticeably increase the risk of rings, stains, and surface damages. We recommend paying particular attention to intensely coloured substances (such as coffee, cola, tomato juice, wine, vinegar…). Periodic maintenance and cleaning allows the product to keep its original look and lengthen the duration of its performance.

LAW PROVISIONS
This product card complies with the provisions of the law by decree 206/2005 (Consumer Code) and with the corresponding Ministerial Decree nr.10. It complies also with memorandum nr. 1 did. 03.08.2004 "Instructions to fill in and distribute the product card of wooden products on and of wooden and furniture sector". This is part of the product and must be delivered to the final customer.

WARNING
Do not use different cleaning products from the ones mentioned above. Do not use the product in an improper way. Once disused, please make sure this product is disposed in an environment-friendly way.

MAGIS IS NOT LIABLE FOR ANY DAMAGE TO PROPERTY OR PERSONS CAUSED BY AN IMPROPER USE OF THIS PRODUCT.

Thank you for having chosen a Magis product.
Magis logo is stamped on each product of our collection vouching for their originality.

(FR)

FICHE PRODUIT

ENTRETIEN DU PRODUIT
On conseille l'emploi d'un chiffon doux, sec ou imbibé d'eau. Utiliser éventuellement des détergents liquides neutres dilués dans l'eau. On déconseille l'emploi d'éponges abrasives qui pourraient abîmer le produit. On déconseille tout usage de produits acides, de solvants ou de produits contenant des ammoniacs. On conseille de nettoyer les plateux en MDF dès que possible. Laisser sécher les impuretés peut augmenter sensiblement le risque de formation d'auréoles et de tâches, ainsi que le risque d'endommagement des surfaces. Il faut particulièrement se montrer vigilant avec les substances très colorées (café, coca, jus tomate, vin, vinaigre..). L'entretien périodique et correct du produit maintient l'apparence originelle et en prolonge la durée.

TERMES DE LA LOI
Cette fiche obtempère aux termes du décret-loi no. 206/2005 "Code du consommateur" et au correspondant décret ministériel no.10. Elle obtempère aussi à la circulaire "Indications pour la compilation et la distribution de la fiche d'identification des produits en bois et du secteur bois-aménagement intérieur". Elle doit être gardée avec le produit et parvenir au client final.

AVERTISSEMENT
Ne pas utiliser des produits de nettoyage différents de ceux-là susmentionnés. Ne pas utiliser le produit de manière impropre: y appuyer des objets chauds, y monter dessus ou l'utiliser comme escabeau. Pour la protection de l'environnement, veuillez déposer le produit épuisé dans les décharges appropriées.

MAGIS DECLINE TOUTE RESPONSABILITE POUR LES ENDOMMAGEMENTS AUX CHOSES OU PERSONNES CAUSES PAR UNE UTILISATION IMPROPRE DU PRODUIT.

Nous vous remercions d'avoir choisi un produit Magis.
Le logo Magis est imprimé sur tous produits de notre collection et atteste leur originalité.

(JA)

商品カード

お手入れ
柔らかい布（乾湿不問）を使うことをおすすめします。必要に応じて中性洗剤を水で薄めてご使用ください。傷をつける恐れがありますので、研磨用のスポンジは使用しないでください。酸性洗剤等は使用しないでください。MDF製品に汚れがついてしまった場合は、時間が経つと落ちにくくなり、輪染みや表面の傷などの原因になりますので、すぐに汚れを拭き取ってください。特に色素が強いもの（コーヒー、コーラ、トマトジュース、ワイン、ビネガーなど）についてはご注意ください。定期的にメンテナンスやクリーニングを行うことで、ご購入時の外観が保たれ、機能が持続します。

法令の規定
本製品カードはイタリア生産活動省による省令第10条および2005年立法令第206号（消費法典）に従い、また2004年8月3日付に通達された「木製品および木材家具分野での製品カードの作成と配布における指示」第1号を順守しております。このカードは製品の一部であり、エンドユーザーに届けられなければなりません。

注意事項
上記で示された洗剤以外は使用しないでください。不適切なご使用はおやめください。ご不用になった製品は、環境保全に配慮した方法で廃棄ください。

誤った使用又は不適切な使用に起因するいかなる損害等につきまして、MAGISは責任を負いかねますのでご了承ください。
この度は弊社製品をご購入いただき、誠にありがとうございます。全製品に刻印されているMAGIS　の口ゴは、MAGIS社製品の商標です。

(DE)

PRODUKTSBLATT

PFLEGEANLEITUNGEN
Zum Reinigen wird die Verwendung eines weichen, trockenen, oder feuchten Tuches empfohlen. Eventuell neutrale und mit Wasser verdünnte Flüssigreiniger verwenden. Es dürfen keine scheuernden Schwämme benutzt werden, da sie das Produkt zerkratzen könnten. Ebenso dürfen keine säurehaltigen Produkte, Lösungsmittel oder ammoniakhaltige Mittel verwendet werden. Man empfiehlt, die MDF Tischplatten so bald wie möglich zu reinigen: wenn man die Flecken trocknen lässt, wird Gefahr von Rändern, Flecken und Schaden an Oberflächen grösser. Darauf achten, dass diese Tischplatte nicht in Kontakt mit farbigen Substanzen kommen (Kaffee, Cola, Tomatensosse, Wein, Essig, Tinte …). Eine regelmässige und korrekte Pflege der Produkte bewahrt ihr ursprüngliches Aussehen und verlängert ihre Lebensdauer.

GESETZBESTIMMUNGEN
Dieses Produktblatt befolgt der Bestimmungen der Rechtsverordnung Nr. 206/2005 (Verbraucherkodex) und mit dem entsprechenden Ministerialverordnung Nr.10. Es befolgt auch dem Rundschreiben Nr.1 vom 3. August 2004 "Anweisungen für Ausfüllung und Verteilung des Produktblatts von Holzprodukten und von Holz- und Möbelbereich". Bildet wesentlicher Bestandteil des Produktes und muss dem Endkunden mitgeliefert werden.

VORSICHT
Bitte vermeiden Sie andere als die oben erwähnten Reinigungsmittel zu benutzen, das Produkt in einer unpassenden Weise zu verwenden: heisse Behälter daraufzustellen, hinaufzusteigen oder als Trittleiter zu benutzen. Bitte überlassen Sie das Produkt der Umwelt nicht, wenn es nicht mehr benutzt wird.

MAGIS LEHNT JENE VERANTWORTUNG FÜR SCHADEN AN SACHEN ODER LEUTEN AB, DIE AUS EINER UNPASSENDEN VERWENDUNG DES PRODUKTES ENTSTANDEN.

Wir bedanken uns dafür, dass Sie ein Magis Produkt gewählt haben.
Das Magis Logo ist auf alle Produkte unserer Kollektion geprägt und garantiert ihre Echtheit.

(ZH)

产品说明书

产品保养
我们建议使用柔软的抹布，无论是干的还是湿的。必要时，请使用稀释在水中的ph值中性的肥皂。请勿使用研磨海绵，因为它们可能会留下划痕。请避免使用酸性产品、溶剂和含氨产品。我们建议尽快清洁中密度纤维板桌面，因为给污垢干燥时间会明显增加环斑、污渍和表面损坏的风险。我们建议请特别注意深色的物质（如咖啡、可乐、番茄汁、葡萄酒、醋.....）。定期和正确的维护可以使产品保持原来的外观，并延长其使用寿命。

法律规定
本产品卡符合第2005/206号法令（消费者法）的法律规定以及相应的第10号部令。它也符合颁布于2004.08.03的《木制品及木家具行业产品卡填写及发放须知》第1号备忘录。这是产品的一部分，必须交付给最终客户。

警告
请勿使用与上述产品不同的清洁产品。请勿以不当方式使用本产品。一旦停用，请确保以环保方式处理本产品。

MAGIS对因使用本产品不当而造成的任何财产或人身损害概不负责。

感谢您选择了Magis产品。
Magis标志印在我们产品系列的每个产品上，以证明其独创性。

(IT)

SCHEDA PRODOTTO

MANUTENZIONE
Si consiglia l'impiego di un panno morbido, asciutto o imbevuto di acqua. Utilizzare eventualmente detergenti liquidi neutri diluiti in acqua. Si sconsiglia l'uso di spugne abrasive poiché potrebbero graffiare il prodotto. È sconsigliato l'uso di prodotti acidi, di solventi o di prodotti contenenti ammoniaca. E' consigliabile effettuare la pulizia dei piani in MDF con tempestività: lasciare allo sporco il tempo di essiccare può aumentare sensibilmente il rischio di aloni, macchie e danneggiamento delle superfici. Fare attenzione in particolare alle sostanze molto colorate (caffè, cola, succo pomodoro, vino, aceto, inchiostro...). Una manutenzione periodica e corretta del prodotto mantiene l'aspetto originario e ne prolunga la durata.

DISPOSIZIONE DI LEGGE
La presente scheda prodotto ottempera al d. lgs. 206/2005 (Codice del Consumo) e al relativo decreto ministeriale di attuazione di cui all'art.10. Ottempera inoltre alla circolare del 3 agosto 2004 n. 1"Indicazioni per la compilazione e la distribuzione della scheda identificativa dei prodotti in legno e del settore legno-arredo". Costituisce parte integrante del prodotto e deve pervenire al cliente finale.

AVVERTENZA
Evitare l'uso di prodotti di pulizia diversi da quelli indicati. Evitare l'uso improprio del prodotto rispetto a quello preposto. Non appoggiare oggetti ad alta temperatura, salire sul piano in piedi o impiegarlo come scaletta. Una volta dismesso il prodotto non va disperso nell'ambiente.

MAGIS DECLINA OGNI RESPONSABILITÀ PER DANNI CAUSATI A COSE O A PERSONE DA UN USO IMPROPRIO DEL PRODOTTO.

Grazie per aver scelto un prodotto Magis.
Il marchio Magis è impresso su tutti i prodotti della collezione e ne garantisce l'originalità.

EN Table adjustable in height for domestic use and contracts (offices).
Materials: base in die-cast aluminium, frame in aluminium, crosspiece in steel. Top in painted MDF or in steel sheet painted in polyester powder.

ES Mesa regulable en altura para uso dómestico y contract (oficinas).
Materiales: base en aluminio fundido a presión, estructura de perfiles de aluminio, travesaño en acero. Tablero en MDF barnizado o en chapa de acero barnizada poliéster.

FR Tables réglable en hauteur pour la maison et pour la collectivité (bureaux).
Matériaux: base en fonte d'aluminium, structure en aluminium, traverse en acier. Plateau en MDF verni ou en tôle d'acier verni en polyester.

DE Tisch, höhenverstellbar für Haus- und Objektgebrauch (Büros).
Materialien: Fuss aus Druckguss-Aluminium, Gestell aus Aluminium, Querstrebe aus Stahl. Tischplatte aus lackiertem MDF oder aus polyesterlackiertem Stahlblech.

IT Tavolo regolabile in altezza per uso domestico e contract (uffici).
Materiali: base in pressofusione di alluminio, struttura in profilato di alluminio, crociera in acciaio. Piano in MDF verniciato o in lamiera di acciaio verniciato poliestere.

JA 昇降式テーブル　家庭用 / コントラクト用（オフィス）
素材：
ベース：ダイキャストアルミニウム
フレーム：アルミニウム　ジョイント：スティール
天板：MDF（塗装仕上）/鋼板（ポリエステルパウダー塗装）

ZH 可调节高度的桌子，适用于家庭和合同项目使用（办公室）。
材料：压铸铝底座，铝框架，钢横梁。桌面为经喷涂的中密度纤维板或涂有聚酯粉末的钢板。

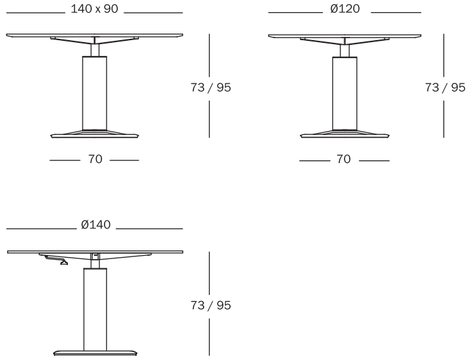
140 x 90
73 / 95
70
Ø120
73 / 95
70
Ø140
73 / 95

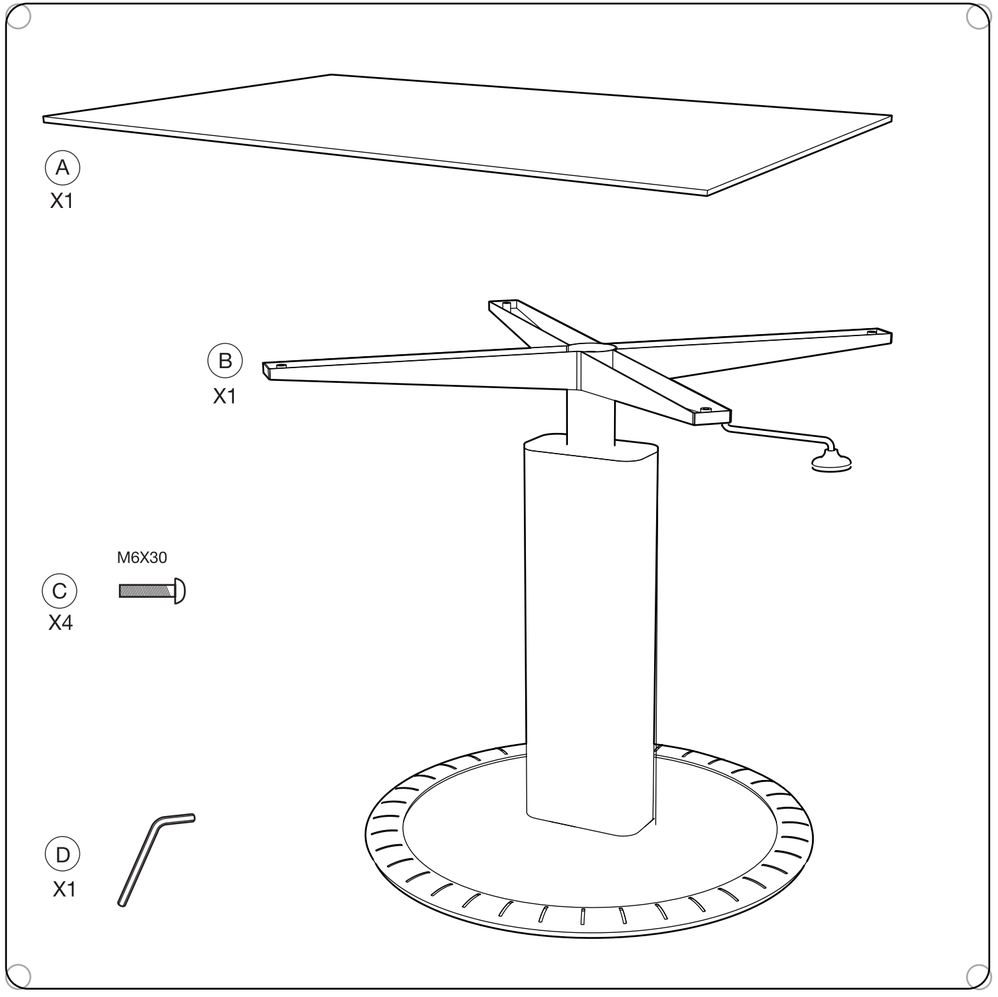
A
X1
B
X1
M6X30
C
X4
D
X1

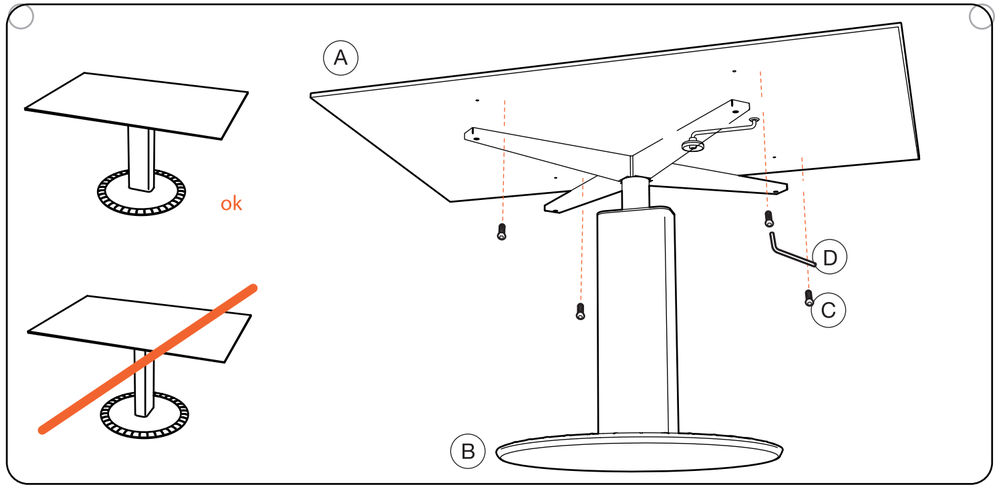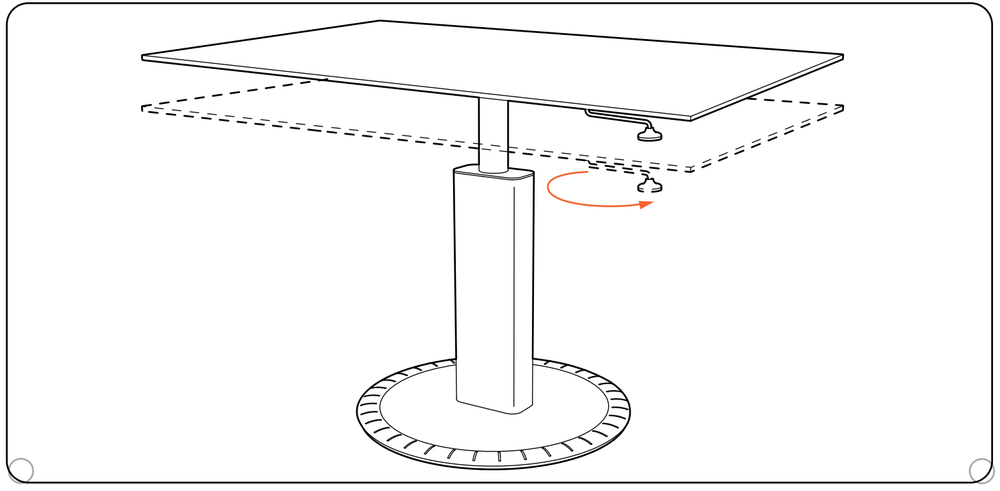
ok
A
D
C
B